第63回滋賀県中学校春季体育大会　　バスケットボール競技

A･B 湖南市総合体育館　C･D 栗東市民体育館　E･F 日吉中学校　G･H 打出中学校　I･J 雨山体育館　K･L 玉川中学校
M･N 八幡中学校　O･P 市立守山中学校　Q･R 船岡中学校　S･T 日野中学校　U･V 湖北体育館　W･X 稲枝中学校　Y･Z 彦根東中学校
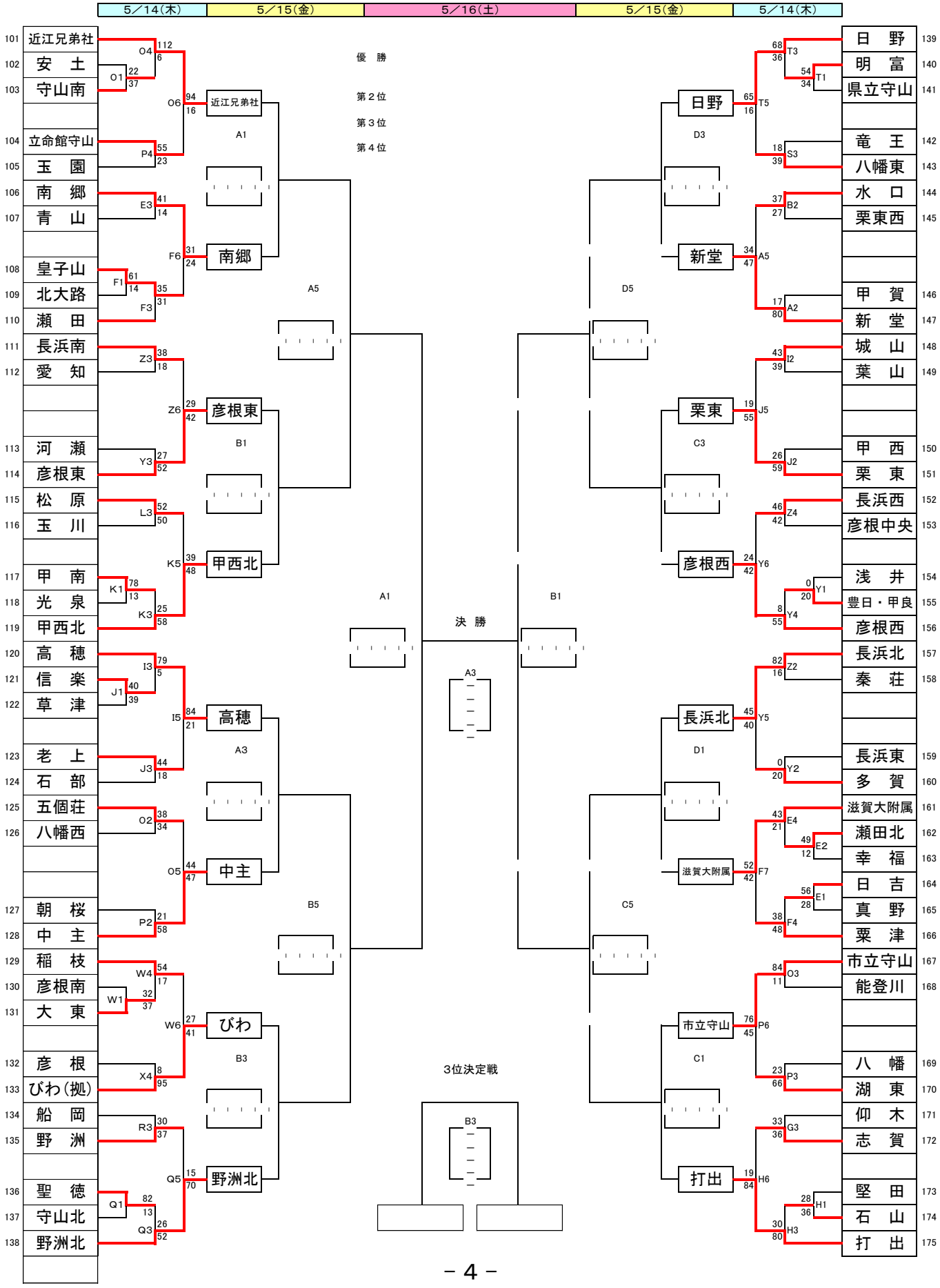
女子　組み合わせ