男　子

2019 秋季総体

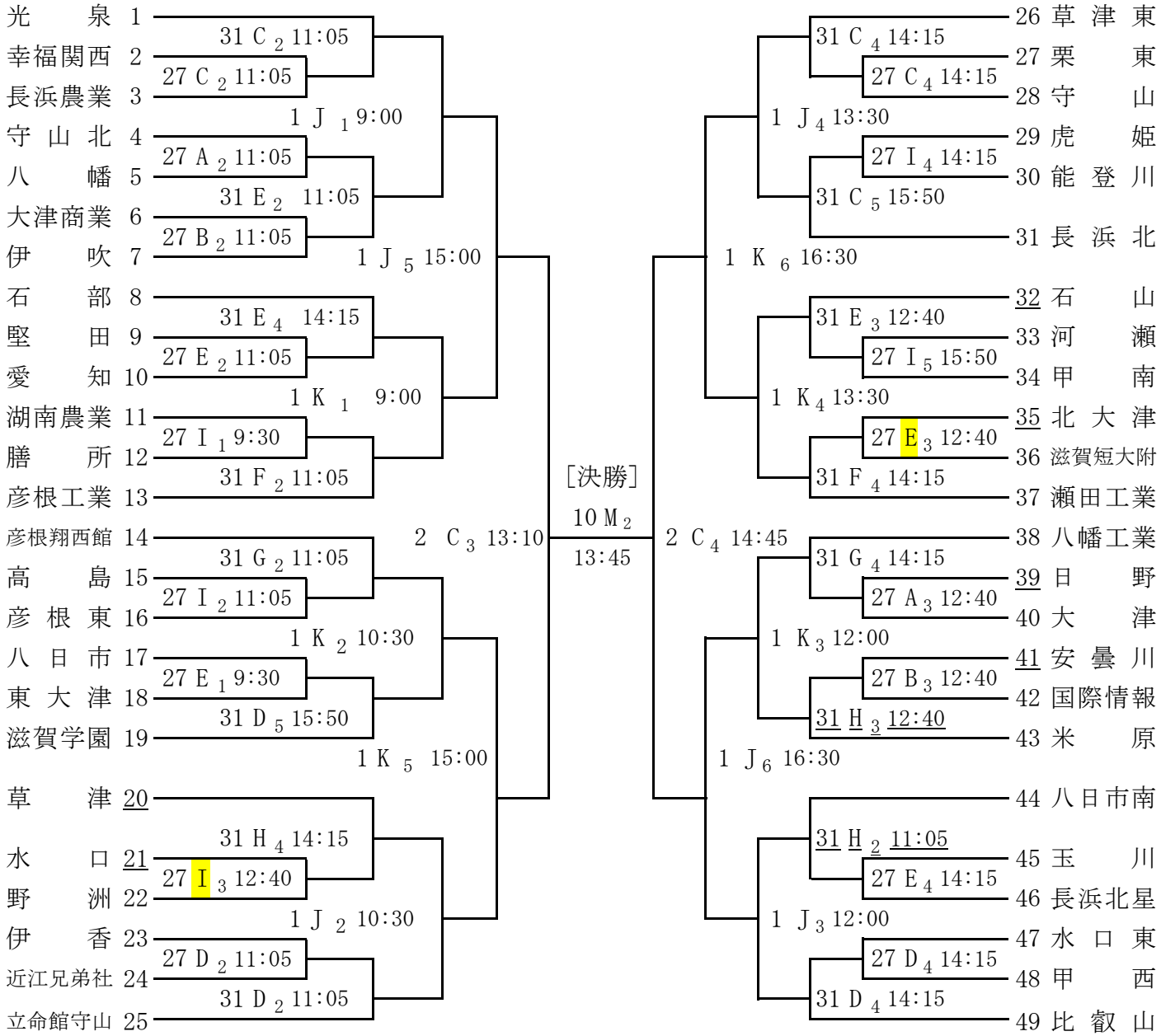

役員・第一試合のチーム
集合時間・開場時間

○１;男子１回戦　◎２;女子２回戦

			コート	第1試合T.O	第１試合 9:30	第２試合 11:05	第３試合 12:40	第４試合 14:15	第５試合 15:50
10/27	8:00	長浜市民体育館	A	日野男	◎1	○1	○1	◎1	◎2
			B	安曇川男	◎1	○1	○1	◎1	◎2
	8:00	守山市民体育館	C	堅田女	◎1	○1	◎1	○1	◎2
			D	東大津女	◎1	○1	◎1	○1	◎2
			E	北大津男	○1	○1	○1	○1	
	9:00	ふれあいSC	H	八日市女		◎1	◎2	◎2	◎2
	8:00	野洲高校	I	水口男	○1	○1	○1	○1	○1

女　子

2019 秋季総体

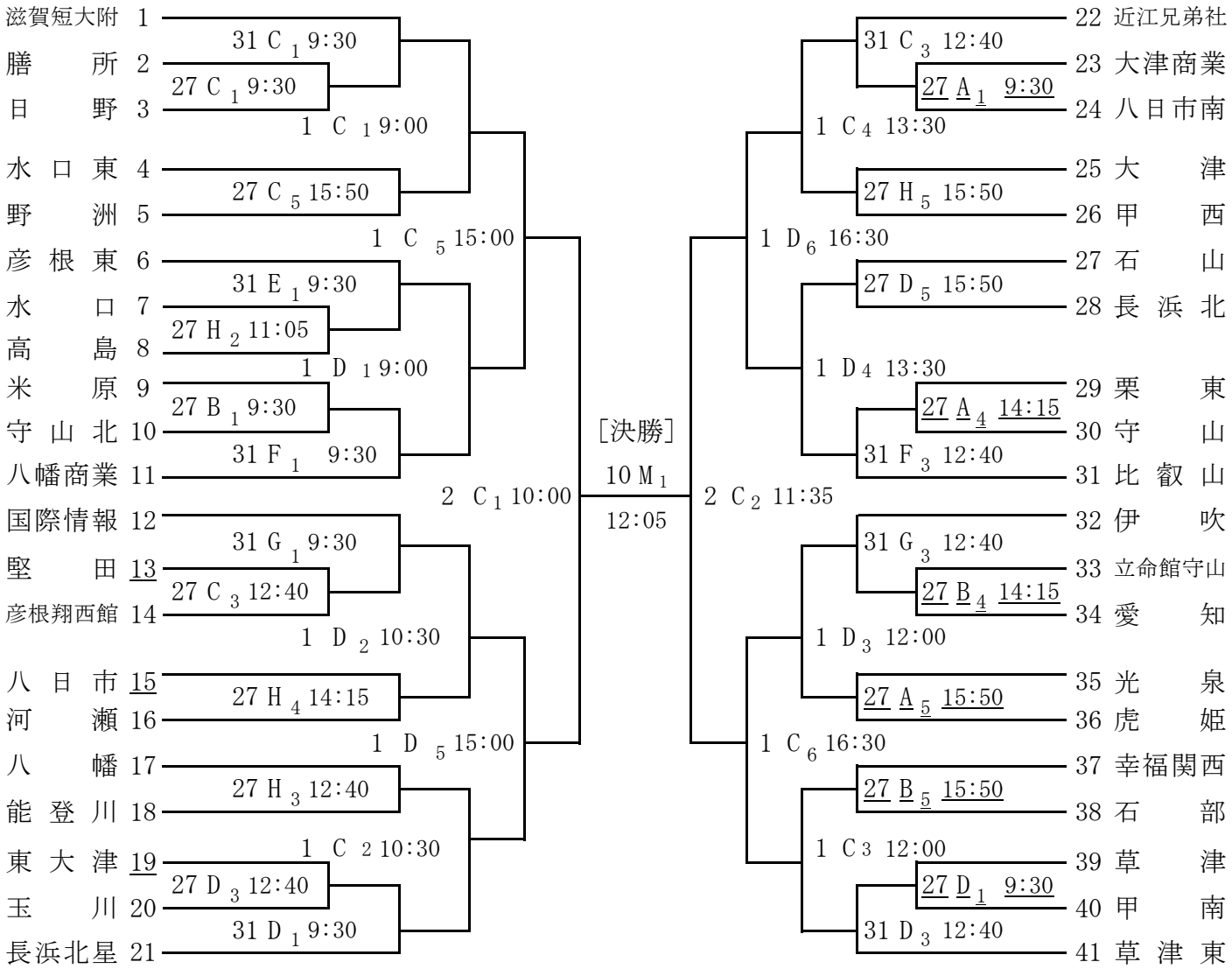

役員・第一試合のチーム
集合時間・開場時間

					第１試合	第２試合	第３試合	第４試合	第５試合	
			コート	第1試合T.O	9:30	11:05	12:40	14:15	15:50	
10/31	8:00	守山市民体育館	C	女27A1勝	◎2	○2	◎2	○2	○2	
			D	女27D1勝	◎2	○2	◎2	○2	○2	
			E	石山男	◎2	○2	○2	○2		
	8:00	皇子が丘公園体育館	F	女27A4勝	◎2	○2	◎2	○2		
			G	女27B4勝	◎2	○2	◎2	○2		
	9:00	ふれあいSC	H	草津男		○2	○2	○2		
11/1			コート	第1試合T.O	9:00	10:30	12:00	13:30	15:00	16:30
	8:00	守山市民体育館	C	女27B5勝	◎3	◎3	◎3	◎3	◎4	◎4
			D	女27A5勝	◎3	◎3	◎3	◎3	◎4	◎4
	8:00	野洲市総合体育館	J	男31H2勝	○3	○3	○3	○3	○4	○4
			K	男31H3勝	○3	○3	○3	○3	○4	○4
11/2	8:00	守山市民体育館	コート	第1試合T.O	10:00	11:35	13:10	14:45		
			C	後日決定	◎準決	◎準決	○準決	○準決		
11/10	8:00	野洲市総合体育館	コート	第1試合T.O	12:05	13:45				
			M	後日決定	◎決勝	○決勝				