秋季高等学校総合体育大会（バスケットボール競技） 兼
全国高等学校バスケットボール選手権大会県予選

平成30年10月25日（木）、26日(金)、27日（土）、28日（日）、11月4日（日）
野洲市総合体育館、守山市民体育館、皇子が丘公園体育館、ふれあいｽﾎﾟｰﾂｾﾝﾀｰ

女　子

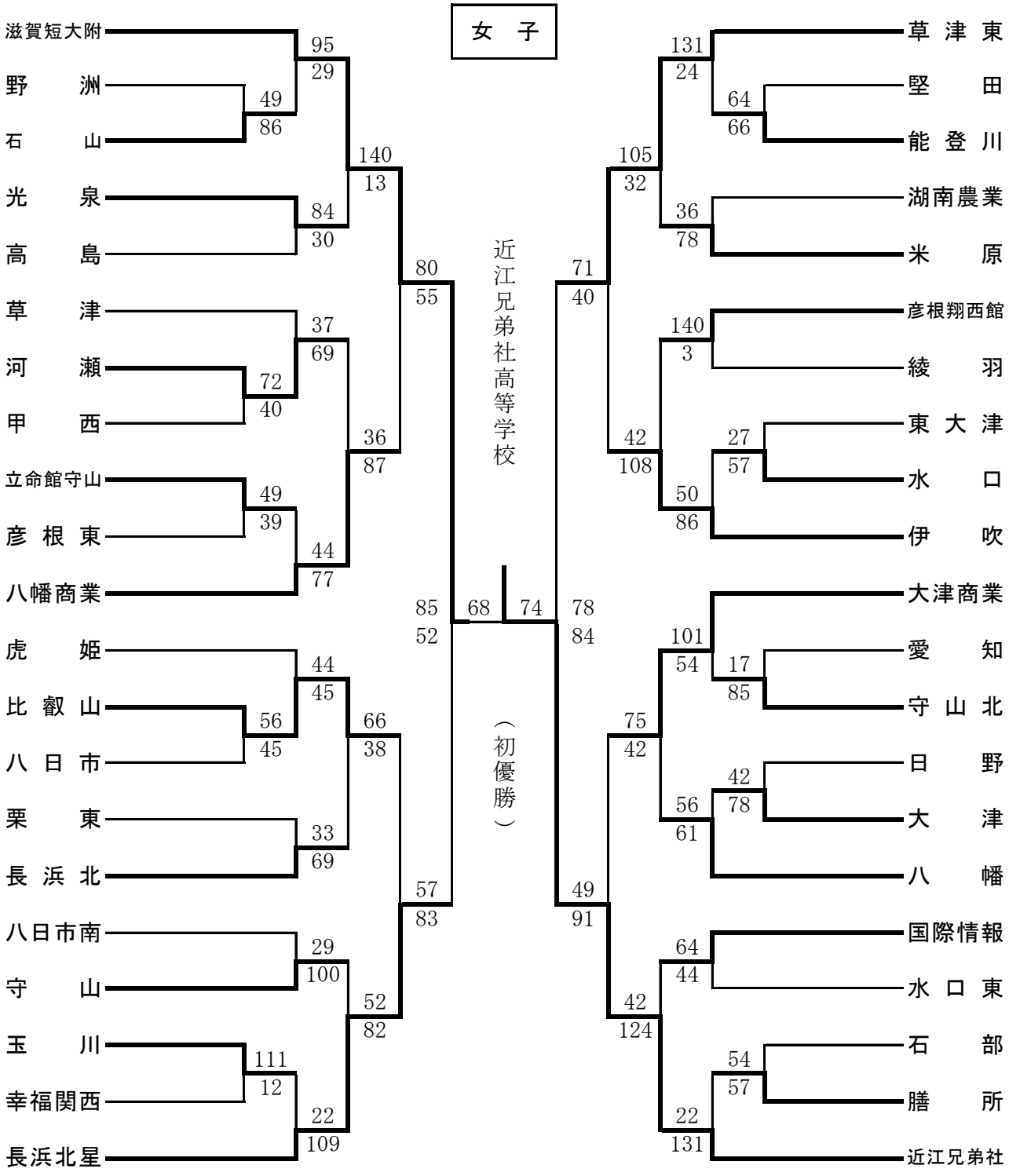

1位　近江兄弟社 高等学校　　2位　滋賀短大附属 高等学校　　3位　草津東　高等学校
3位　長浜北星 高等学校