春季総合体育大会　兼　近畿高校選手権大会県予選　兼　全国高校総体県予選

平成29年5月27日（土）、28日(日)、6月1日（木）、2日（金）、3日（土）

ウカルちゃんｱﾘｰﾅ、彦根市民体育ｾﾝﾀｰ、長浜市民体育館、におの浜ふれあいｽﾎﾟｰﾂｾﾝﾀｰ、野洲高校、草津高校

女　子

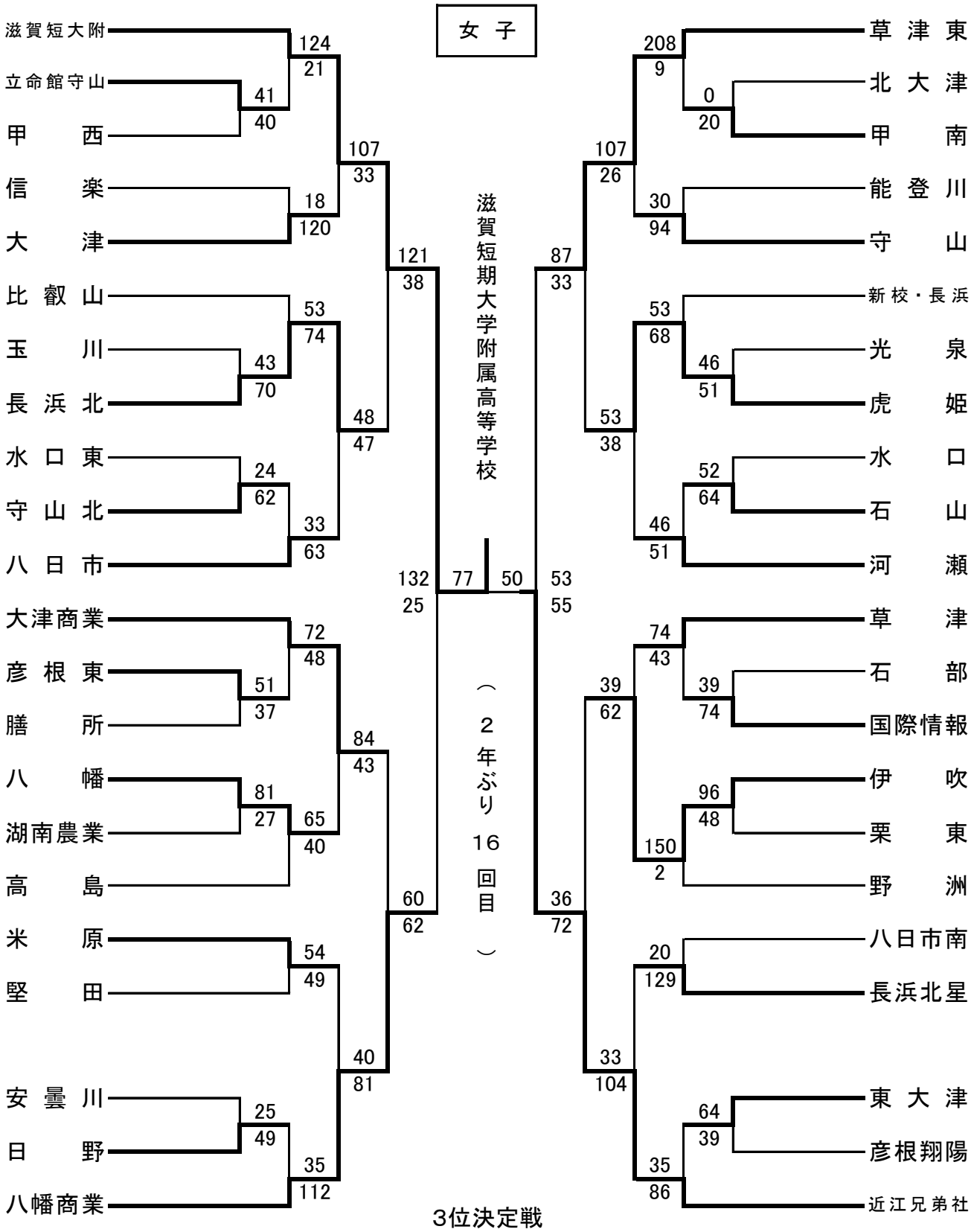

3位決定戦

八幡商業　49 ── 75　草津東

1位　滋賀短大附 高等学校　　2位　近江兄弟社 高等学校　　3位　草津東　高等学校

4位　八幡商業 高等学校