秋季高等学校総合体育大会（バスケットボール競技） 兼　全国選抜優勝大会県予選

平成28年10月27日（木）、28日(金)、29日（土）、30日（日）、11月5日（土）

野洲市総合体育館、守山市民体育館、皇子が丘公園体育館、ふれあいスポーツセンター

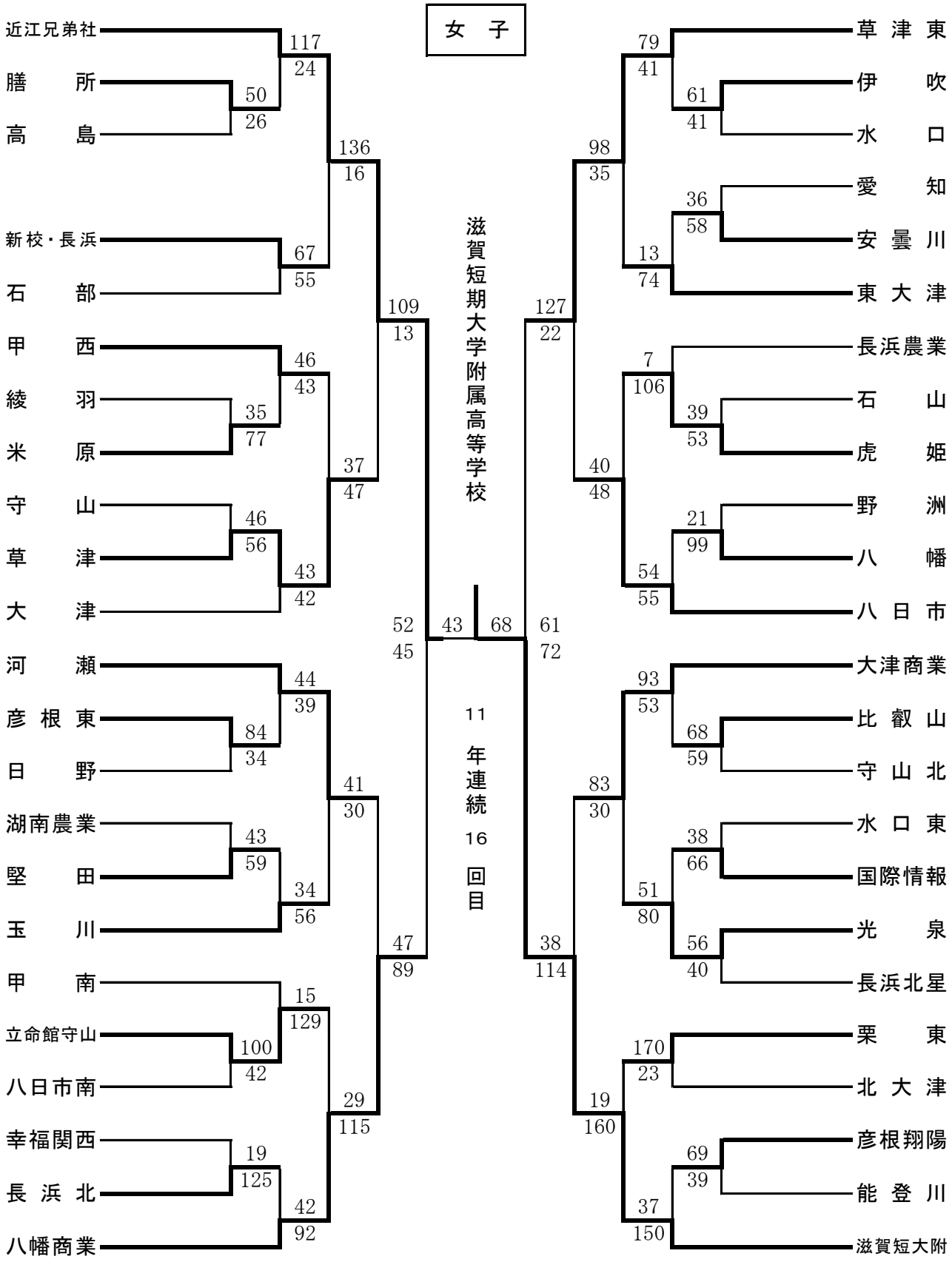

1位　滋賀短大附 高等学校　　2位　近江兄弟社 高等学校　　3位　草津東　高等学校

3位　八幡商業 高等学校