第62回滋賀県民体育大会バスケットボール競技(高校の部) 兼 近畿高校新人大会県予選

日時:平成22年1月10日(日)、11日(月)、16日(土)、17日(日)、23日(土)、24日(日)
会場:守山市民体育館、野洲市総合体育館、滋賀県立体育館、ふれあい体育館

男 子

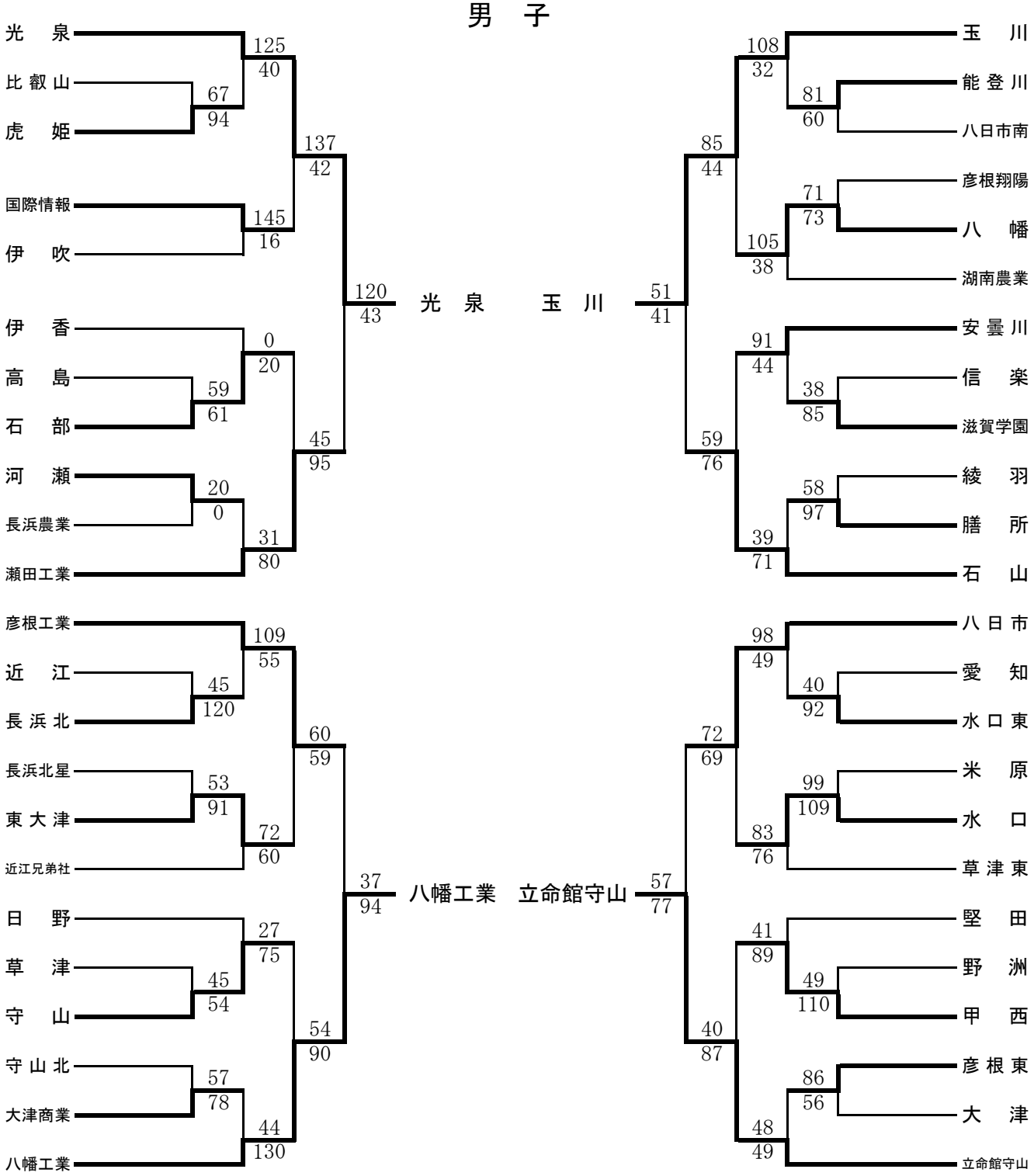

決勝リーグ対戦表

	あ 光 泉	い 八幡工業	う 玉 川	え 立命館守山	勝 敗	順位	同率間の得点/失点
あ 光 泉		95 ○ 56	99 ○ 31	101 ○ 45	3 勝 0 敗	1 位	
い 八幡工業	56 ● 95		86 ○ 60	78 ○ 52	2 勝 1 敗	2 位	
う 玉 川	31 ● 99	60 ● 86		29 ● 77	0 勝 3 敗	4 位	
え 立命館守山	45 ● 101	52 ● 78	77 ○ 29		1 勝 2 敗	3 位	

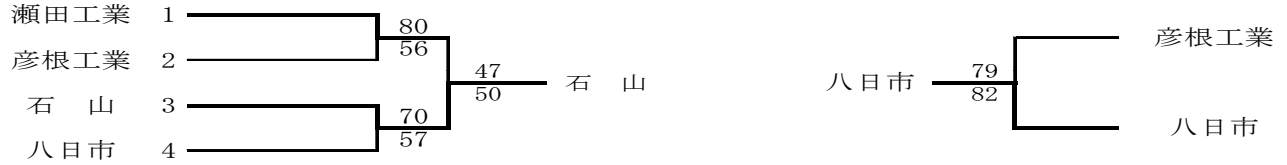

優勝 光泉高等学校 第2位 八幡工業高等学校 第3位 立命館守山高等学校 第4位 玉川高等学校
(7年連続7回目)
第5位 石山高等学校 第6位 瀬田工業高等学校 第7位 八日市高等学校 第8位 彦根工業高等学校