春季総合体育大会　兼　近畿高校選手権大会県予選　兼　全国高校総体県予選

平成21年5月30日（土）、31日(日)、6月4日（木）、5日（金）、6日（土）

県立体育館、ふれあいスポーツセンター、野洲市総合体育館、守山市民体育館

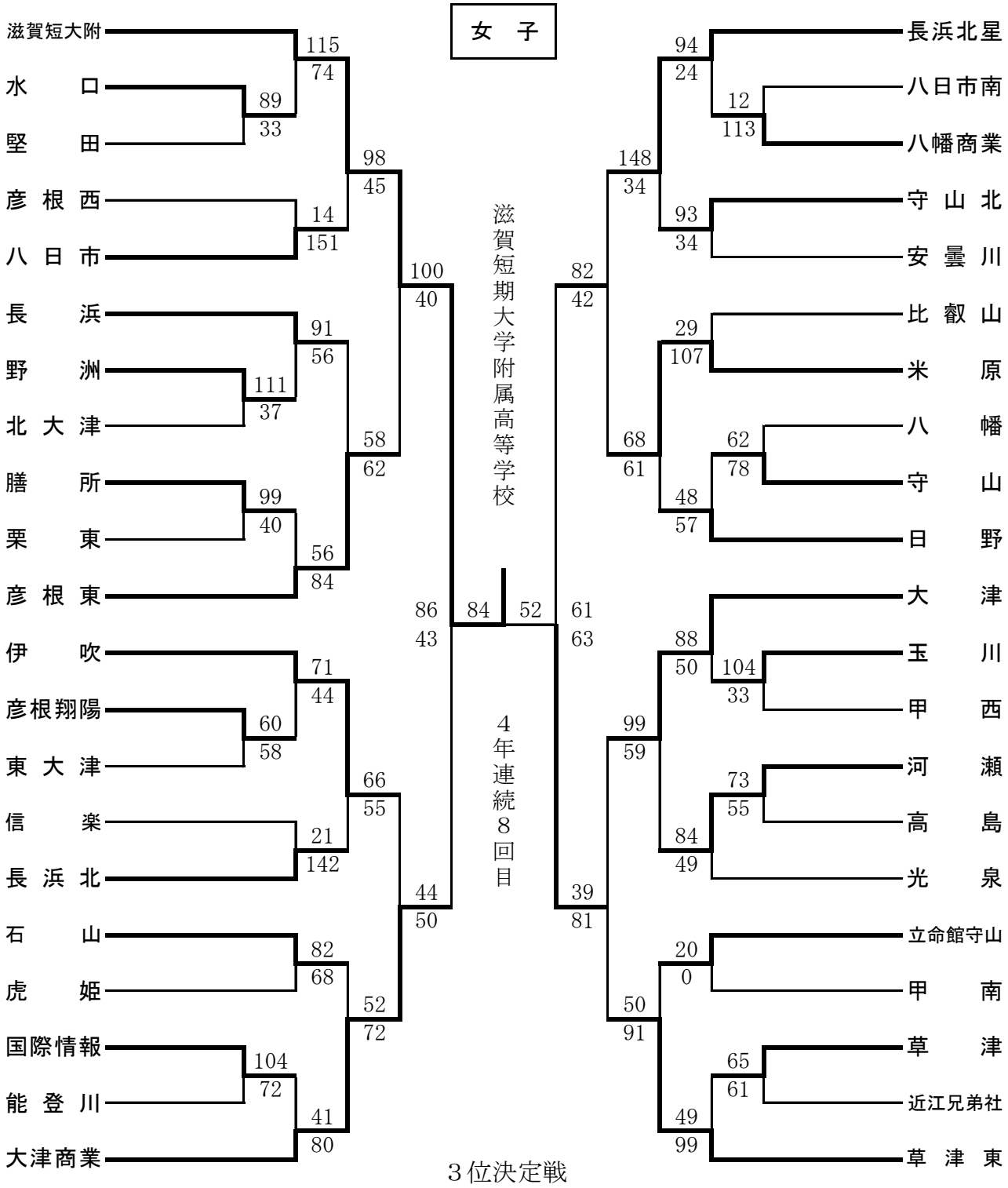

３位決定戦

大津商業　51 ── 102　長浜北星

1位　滋賀短大附 高等学校　　2位　草津東　高等学校　　3位　長浜北星 高等学校

4位　大津商業 高等学校