第62回滋賀県民体育大会バスケットボール競技(高校の部) 兼 近畿高校新人大会県予選

日時:平成21年1月12日(月)、17日(土)、18日(日)、24日(土)、25日(日)

会場:守山市民体育館、野洲市総合体育館、滋賀県立体育館、ふれあい体育館、皇子が丘公園体育館

組合せ

女 子

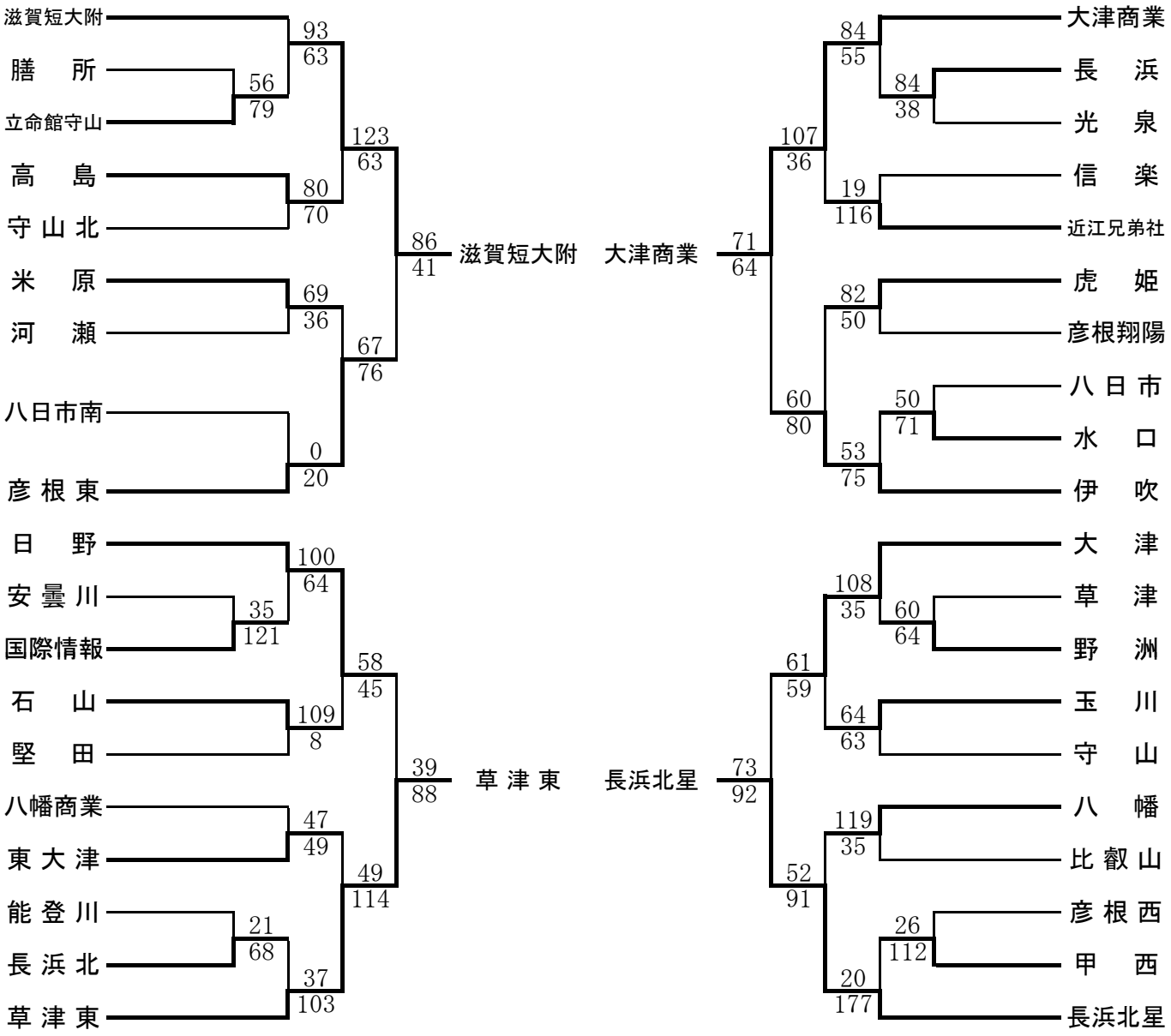

決勝リーグ対戦表

	か 滋賀短大附	き 草津東	く 大津商業	け 長浜北星	勝 敗	順位	同率間の得点/失点
か 滋賀短大附		82 ○ 60	95 ○ 56	84 ○ 74	3 勝 0 敗	1 位	
き 草津東	60 ● 82		79 ○ 62	73 ○ 54	2 勝 1 敗	2 位	
く 大津商業	56 ● 95	62 ● 79		58 ● 108	0 勝 3 敗	4 位	
け 長浜北星	74 ● 84	54 ● 73	108 ○ 58		1 勝 2 敗	3 位	

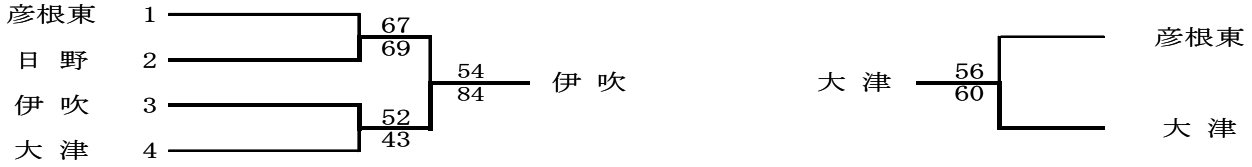

優勝 滋賀短期大学附属高等学校(2年ぶり8回目) 第2位 草津東高等学校

第3位 長浜北星高等学校 第4位 大津商業高等学校

第5位 伊吹高等学校 第6位 日野高等学校 第7位 大津高等学校 第8位 彦根東高等学校