春季総合体育大会　兼　近畿高校選手権大会県予選　兼　全国高校総体県予選

5月31日(土)、6月1日(日)、5日(木)、7日(土)、8日(日)

野洲市総合体育館、守山市民体育館、守山高校、県立体育館、ふれあいスポーツセンター

男　子

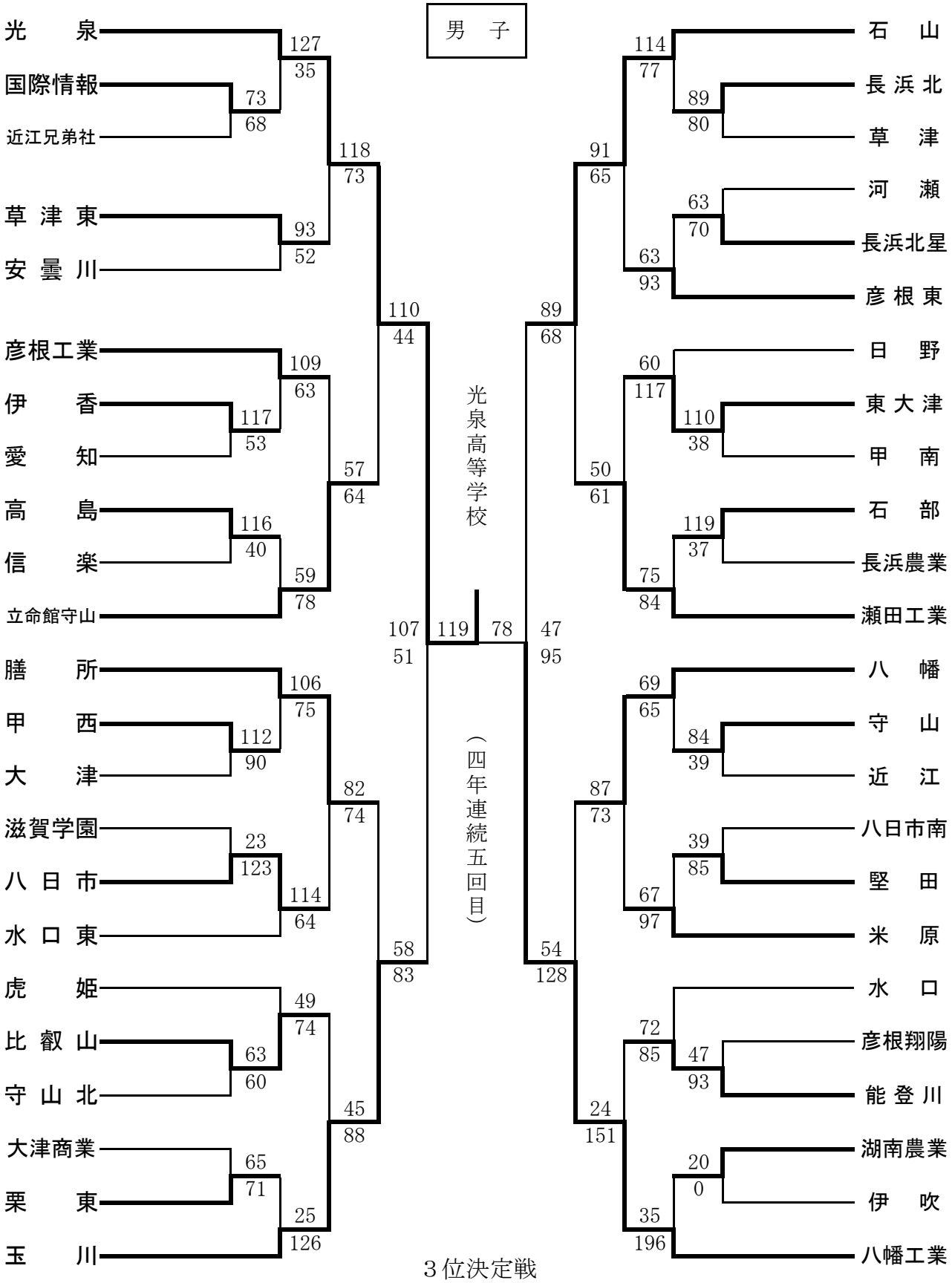

３位決定戦

玉　川　56 ── 64　石　山

1位　光　泉　高等学校　　2位　八幡工業 高等学校　　3位　石　山　高等学校

4位　玉　川　高等学校