平成１９年度春季高等学校総合体育大会　バスケットボール競技

（近畿大会県予選 兼 全国高校総体県予選）

期　日　5月26日(土)・27日(日)、5月31日(木)・6月1日(金)・2日(土)

会　場　ふれあいｽﾎﾟｰﾂｾﾝﾀｰ・彦根市民体育センター・サンビレッジ近江八幡・滋賀県立体育館

女　子

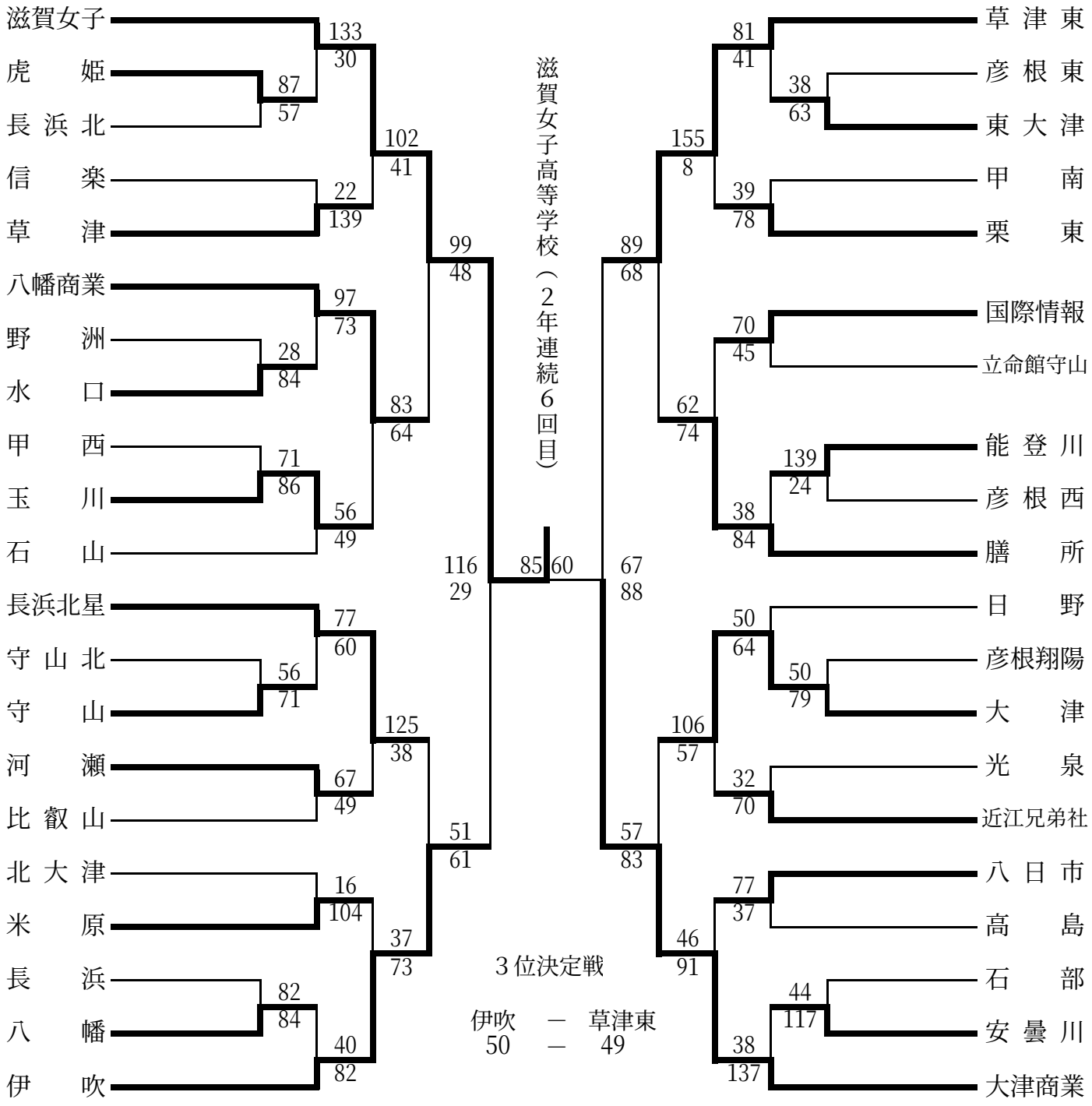

３位決定戦

伊吹　－　草津東
50　－　49

優勝　滋賀女子高等学校　　**2位　大津商業高等学校**　　**3位　伊吹高等学校**　　**4位　草津東高等学校**