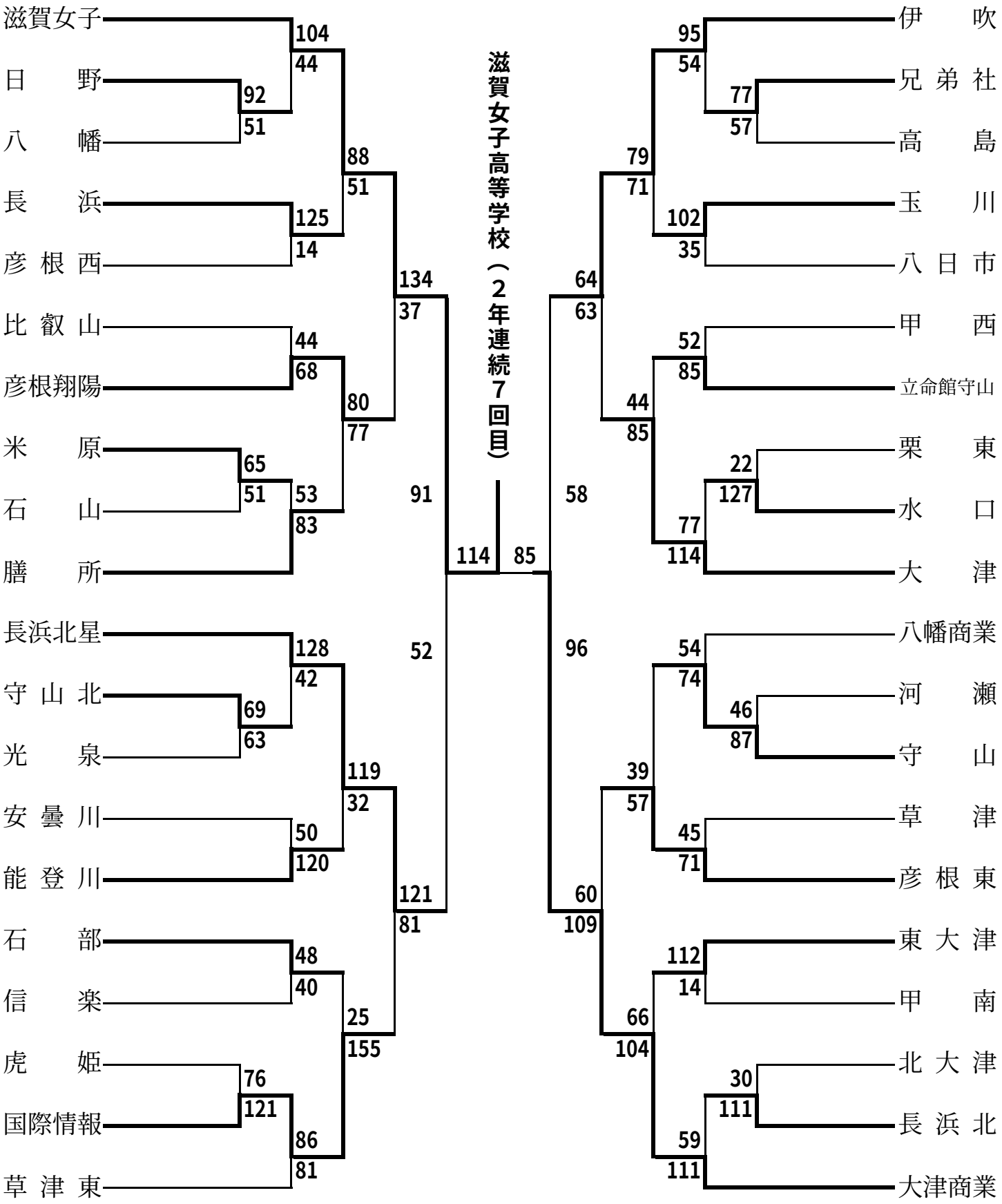組合せ　　女子　　2007 秋季総体